Collection PULP

design Eugeni QUITLLET

EU584

Collection PULP

design Eugeni QUITLLET

PULP est la première collaboration entre le designer catalan Eugeni Quitllet et Roche Bobois: une collection de tables, chaises et fauteuils à l'esthétique biomorphe d'où la droite est absente, et agrémentée de finitions raffinées.
Inspirée par le vivant, la collection s'articule autour du principe de dissociation : le designer a imaginé chaque meuble comme un assemblage de molécules !

Côté matières, PULP présente deux versions d'une même histoire :

- en laque brillante, elle raconte la plasticité des formes. Blanc crémeux, bordeaux Jaipur ou noir chic, chaque couleur évoque une matière gourmande.
- en bois de frêne FSC*massif et en placage flammé, elle raconte le temps qui a poli et arrondi les angles d'un bois flotté.

PULP is the first collaboration between Catalan designer Eugeni Quitllet and Roche Bobois: a collection of tables, chairs and armchairs with a biomorphic aesthetic that eschews straight lines, complemented with refined finishes.
Inspired by the living world, the collection draws on the dissociation of elements: the designer imagined each piece as a cluster of molecules!

In terms of materials, PULP presents two sides of the same story:

- in glossy lacquer, it conjures up malleable shapes. Creamy white, Jaipur burgundy or elegant black: each colour evokes a luscious material.
- in FSC ™ certified * ash wood with a flamed veneer, it signals the passage of time that has smoothed and polished a piece of driftwood.

PULP es la primera colaboración entre el diseñador catalán Eugeni Quitllet y Roche Bobois: una colección de mesas, sillas y butacas con una estética biomorfa, donde la línea recta se encuentra ausente y adornada de acabados refinados.
Inspirada en el ser vivo, la colección gira en torno al principio de disociación: el diseñador ha imaginado cada mueble como un ensamble de moléculas.

Respecto a los materiales, Pulp presenta dos versiones de una misma historia:

- En laca brillante, narra la plasticidad de las formas. Blanco cremoso, rojo Burdeos Jaipur o en negro chic, cada color evoca un suculento material.
- En madera de fresno FSC*, macizo y chapado tipo flama, narra como el tiempo pulió y redondeó los ángulos de una madera flotante

Collection PULP

design Eugeni QUITLLET

Chaque pied de cette table est comme un tronc poli de frêne massif qui lance une branche vers le plateau sans le toucher. Ce plateau est aussi dessiné comme une molécule qu'on aurait tranchée horizontalement ; il est revêtu d'un superbe placage de frêne flammé.

Each table leg is like a polished trunk in solid ash that extends a branch towards the table top, without touching it. The top is also designed like a molecule sliced open horizontally; it is clad in a superb, flamed ash veneer.

Cada pie de esta mesa es como un tronco pulido de fresno macizo que lanza una rama hacia el centro del sobre sin tocarlo. Cada sobre esta diseñado como una molécula que hubiera sido cortada horizontalmente, y esta revestido de un magnifico chapado de fresno tipo flama.

Collection PULP

design Eugeni QUITLLET

Table de repas avec plateau en panneaux de fibres de densité moyenne plaqué en frêne teinté, dessous et chants en laque mate. Pieds en frêne massif teintés (plusieurs teintes disponibles). Traverse sous plateau en métal laqué Noir mat.
Fabrication européenne

Dining table in MDF with stained ashwood veneer, bottom and frame in matte lacquer col. brown. Legs in solid stained ashwood (many stains available). Crossbar under the top in lacquered metal col. matte black.
Manufactured in Europe

Mesa de comedor con sobre en MDF chapado en fresno tintado, parte inferior y cantos de laca mate. Patas en fresno macizo tintado (disponible en numerosos tintes). Travesaño bajo el sobre de metal lacado negro mate.
Fabricación europea

EU584

Collection PULP

design Eugeni QUITLLET

Chaque pied de cette table est comme une matière brillante et plastique qui lance une tentacule vers le plateau sans le toucher. Celui-ci est aussi dessiné comme une cellule qu'on aurait tranchée horizontalement. Il est revêtu d'un placage en Fenix® qui garantit un usage à toutes épreuves, du même coloris, mat.

Each table leg resembles a glossy, malleable material that extends a tentacle to the table top without touching it. The top is also designed as a cell sliced open horizontally. It is clad in Fenix® veneer, which guarantees multifunctional use, in the same colour with a matte finish.

Cada pie de esta mesa es como un material brillante y plástico que lanza un tentáculo hacia el centro sin tocarlo. Este fue así diseñado como una molécula que hubiera sido cortada horizontalmente, y esta revestido de un chapado de Fénix® que garantiza un uso a prueba de todo, en el mismo color de los pies, mate

Collection PULP

design Eugeni QUITLLET

Table de repas avec plateau en panneaux de fibres de densité moyenne , plaqué stratifié Fenix® (4 coloris), chants en laque mate ou brillante, pieds en polyuréthane armé laqué mat ou brillant. Traverse sous plateau en métal laqué mat assorti au piétement.
Fabrication européenne

Dining table with top in MDF, top in stratified Fenix® (4 colours), underside and frame in glossy or matte lacquer, legs in reinforced polyurethane with glossy or matte lacquer. Crossbar under the top in metal with matte lacquer.
Manufactured in Europe

Mesa de comedor con sobre en MDF, chapado estratificado Fenix® (4 colores), cantos en laca mate o brillante, patas de poliuretano armado lacado mate o brillante. Travesaño bajo el sobre de metal lacado mate a juego con las patas.

EU584

Collection PULP

design Eugeni QUITLLET

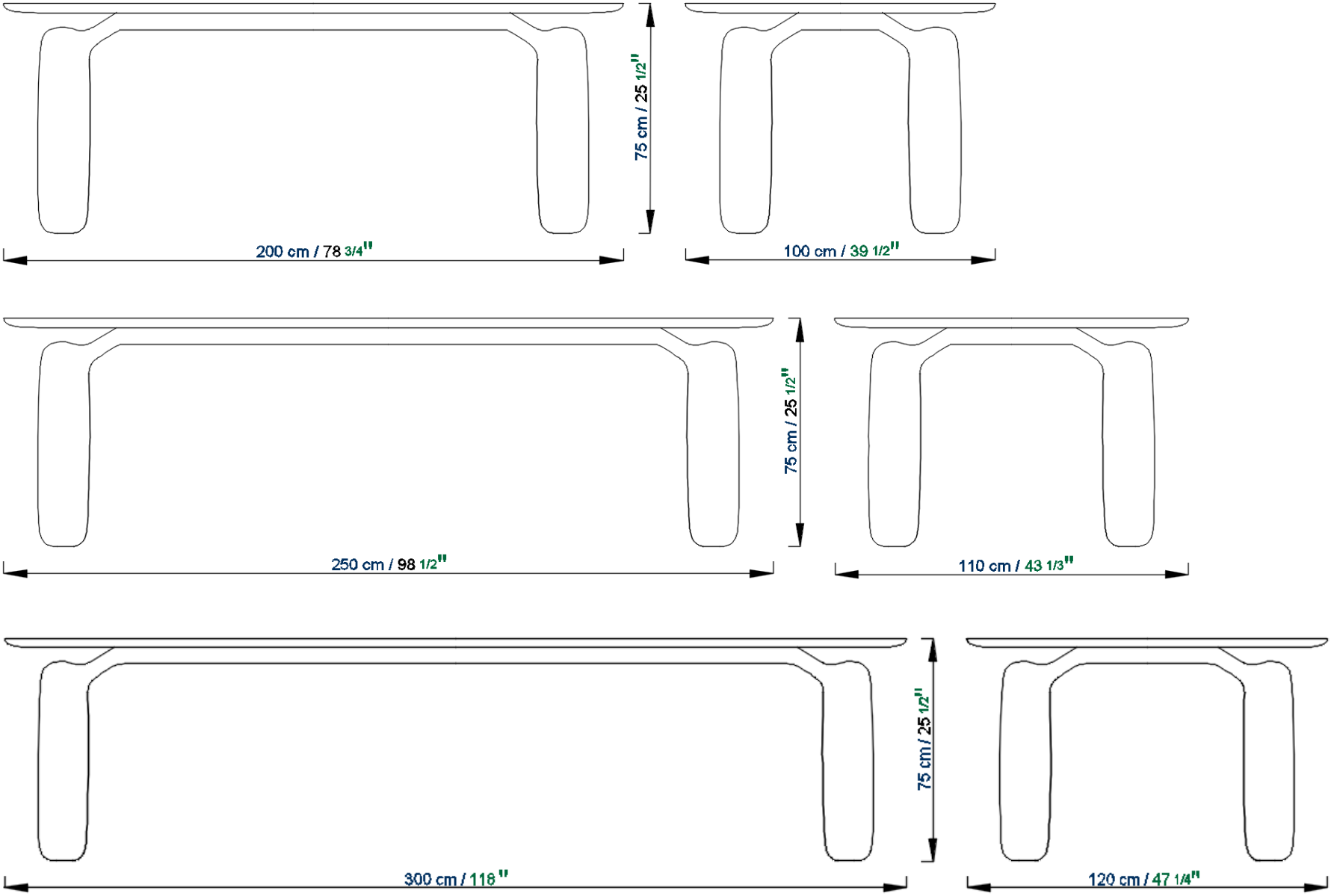

EU584

Collection PULP

design Eugeni QUITLLET

Chaque pied de cette table est comme un tronc poli de frêne massif qui lance une branche vers le plateau sans le toucher. Ce plateau est aussi dessiné comme une molécule qu'on aurait tranchée horizontalement ; il est revêtu d'un superbe placage de frêne flammé. Côté formes, trois choix : rectangle bombé, rond et un original triangle asymétrique qui en fait aussi un superbe bureau, toujours tout en rondeurs.

Each table leg is like a polished trunk of solid ash that extends a branch towards the table top without touching it. The top is also designed like a molecule that has been sliced open horizontally; it is clad in a superb, flamed ash veneer.
In terms of shape, three options are available: curved rectangle, round and an original asymmetrical triangle that also makes a great desk, still all curves.

Cada pata de esta mesa es como un tronco pulido de ceniza sólida que lanza una rama hacia la parte superior sin tocarla. Esta meseta también se dibuja como una molécula que ha sido cortada horizontalmente; se cubre con una magnífica chapa de fresno flameado.
En cuanto a las formas, tres opciones: rectángulo curvo, redondo y un original triángulo asimétrico que también lo convierte en un magnífico escritorio, siempre en curvas.

Collection PULP

design Eugeni QUITLLET

EU584

Collection PULP

design Eugeni QUITLLET

Table de repas/bureau à 3 pieds plateau triangulaire en forme de galet en panneaux de fibres de densité moyenne laqué plaqués stratifié Fenix® (4 coloris), chants en laque mate ou brillante, pieds en polyuréthane armé laqué mat ou brillant. Traverse sous plateau en métal laqué mat assorti au piétement.
Ou en panneaux de fibres de densité moyenne plaqués de frêne flammé, chants en laque mate, pieds en frêne massif. Traverses sous plateau en métal laqué noir.
Fabrication européenne

Dining table / desk with 3 legs. Triangular, pebble-shaped top in lacquered MDF, Fenix® stratified veneer (4 colors), edges in matte or glossy lacquer, legs in reinforced polyurethane in matte or glossy lacquer. Metal crossbar under the top in matte lacquer finish matching the base.
Or in flamed ash wood on MDF, edges in matte lacquer, legs in solid ash. Metal crossbars under the top in black lacquer finish.
Manufactured in Europe

Mesa de comedor/escritorio de 3 patas, Sobre Triangular en forma de canto rodado de paneles de fibra de media densidad (4 colores) laminado chapado en Fenix® lacado, cantos lacados mate o brillante, patas de poliuretano reforzado lacado mate o brillante. Travesaño bajo sobre en metal lacado mate a juego con la base.O chapada en fresno flameado, cantos lacados en mate, patas en fresno macizo. Travesaños bajo el sobre de metal lacado negro.

Collection PULP

design Eugeni QUITLLET

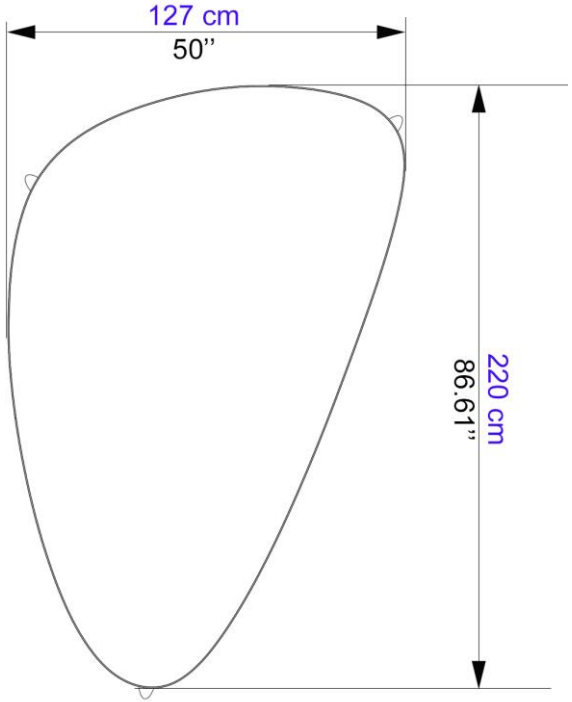

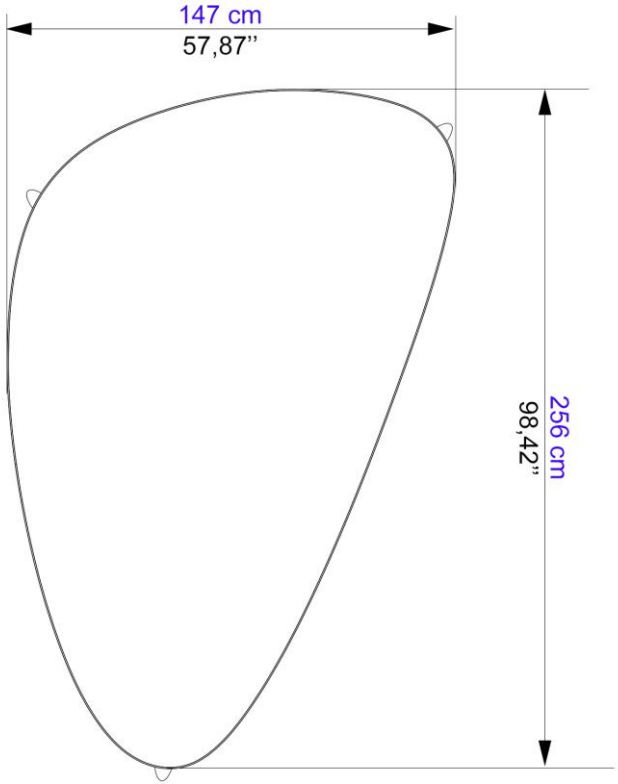

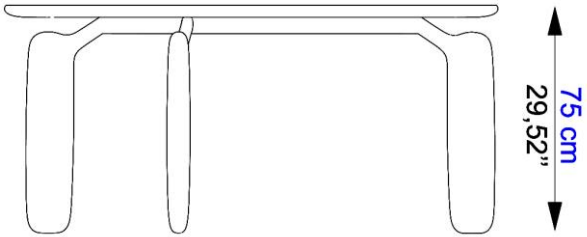

Collection PULP

design Eugeni QUITLLET

Chaque pied de cette table est comme un tronc poli de frêne massif qui lance une branche vers le plateau sans le toucher. Ce plateau est aussi dessiné comme une molécule qu'on aurait tranchée horizontalement ; il est revêtu d'un superbe placage de frêne flammé. Côté formes, trois choix : rectangle bombé, rond et un original triangle asymétrique qui en fait aussi un superbe bureau, toujours tout en rondeurs.

Each table leg is like a polished trunk of solid ash that extends a branch towards the table top without touching it. The top is also designed like a molecule that has been sliced open horizontally; it is clad in a superb, flamed ash veneer.
In terms of shape, three options are available: curved rectangle, round and an original asymmetrical triangle that also makes a great desk, still all curves.

Cada pata de esta mesa es como un tronco pulido de ceniza sólida que lanza una rama hacia la parte superior sin tocarla. Esta meseta también se dibuja como una molécula que ha sido cortada horizontalmente; se cubre con una magnífica chapa de fresno flameado.
En cuanto a las formas, tres opciones: rectángulo curvo, redondo y un original triángulo asimétrico que también lo convierte en un magnífico escritorio, siempre en curvas.

Collection PULP

design Eugeni QUITLLET

Table de repas avec plateau en panneaux de fibres de densité moyenne, plaqués stratifié Fenix® (4 coloris), chants en laque mate ou brillante, pieds en polyuréthane armé laqué mat ou brillant. Traverse sous plateau en métal laqué mat assorti au piétement.
Ou plaqué en frêne teinté, dessous et chants en laque mate. Pieds en frêne massif teintés (plusieurs teintes disponibles). Traverse sous plateau en métal laqué Noir mat.
Fabrication européenne

Dining table with top in laminated Fenix® veneer (4 colors available) on MDF, frame in matte or glossy lacquer finish. Legs in reinforced polyurethane with matte or glossy lacquer finish. Metal crossbar under the top in matte lacquer finish matching the legs.
Or with top in stained ash wood veneer on MDF, bottom and frame in matte lacquer finish. Legs in solid ash wood with stained finish (many colors available). Metal crossbar under the top in matte black lacquer finish.
Manufactured in Europe

Mesa de centro con sobre en paneles de fibra de densidad media, chapado en laminado Fenix® (4 colores), cantos lacados mate o brillo, patas en poliuretano reforzado lacado mate o brillo.
O con sobre en paneles de fibra de densidad media chapado en fresno tintado, parte inferior y cantos lacados mate. Patas de fresno macizo tintado (varios colores disponibles).
Fabricación europea

Collection PULP
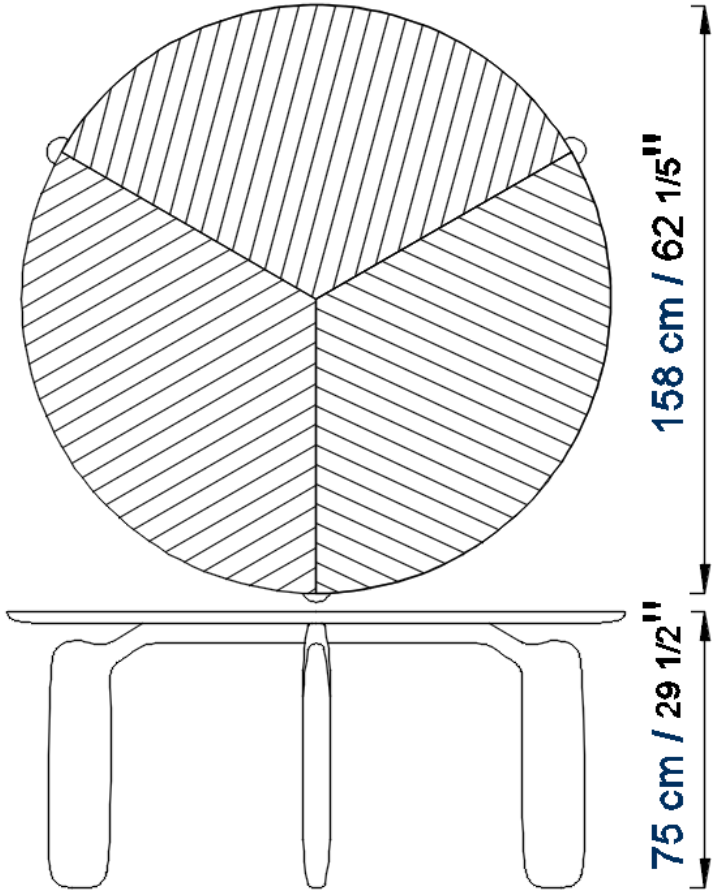
design Eugeni QUITLLET