ESSENTIEL

rochebobois PARIS

design Philippe BOUIX

THE34

ESSENTIEL

design Philippe BOUIX

COMPOSITION

30	Grand Bâtard 3 places acc. Droit Large 3-seat 1-arm unit right armrest Gran Batard 3 plazas apoy. Derecho
38	Grand Angle/Méridienne Droite Large Corner/Meridienne Right Gran Angulo/ Meridienne Derecho

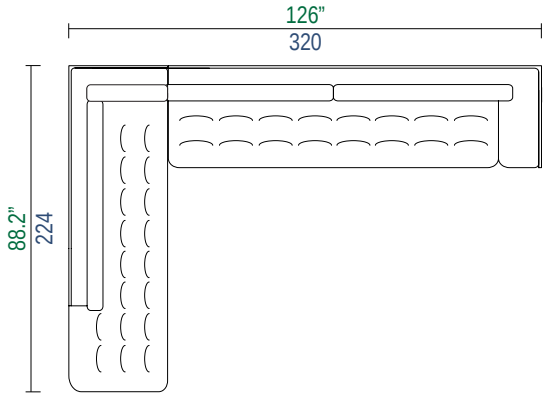

THE34

ESSENTIEL

rochebobois PARIS

design Philippe BOUIX

THE34

ESSENTIEL

design Philippe BOUIX

COMPOSITION

29	Grand Bâtard 3 places acc. Gauche Large 3-seat 1-arm unit left armrest Gran Batard 3 plazas apoy. Izquierdo
24	Canapé d'angle acc. Droit Right Arm Corner sofa Sofa Angular apoy. Derecho

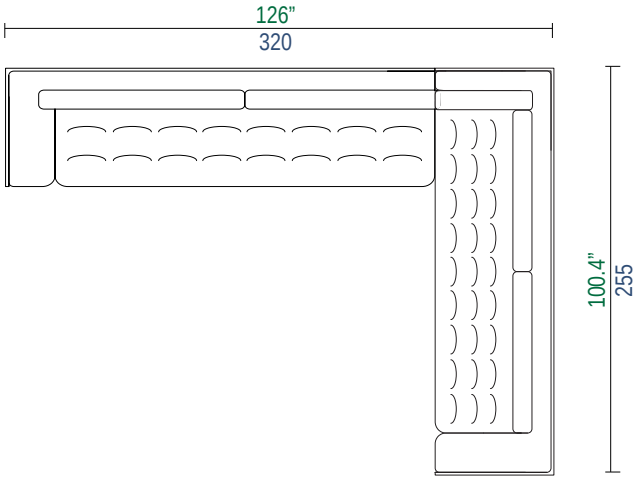

THE34

ESSENTIEL

rochebobois PARIS

design Philippe BOUIX

THE34

ESSENTIEL

design Philippe BOUIX

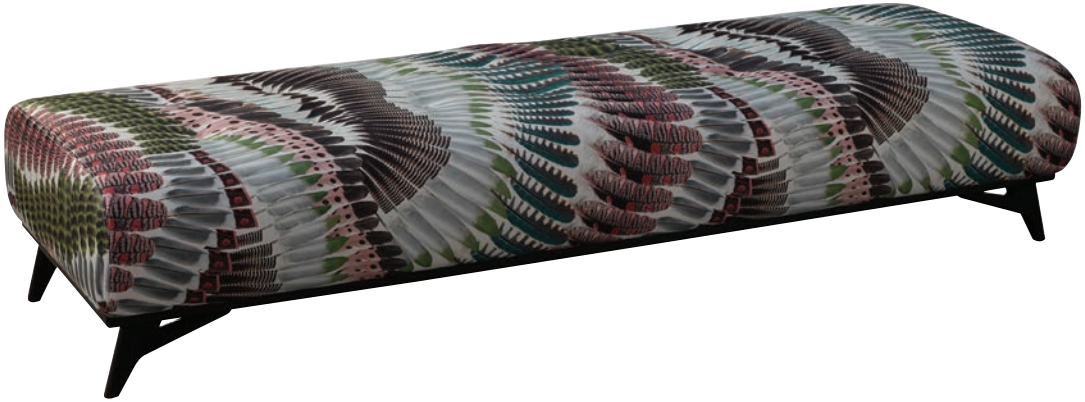

THE34

ESSENTIEL

design Philippe BOUIX

INFORMATIONS TECHNIQUES / TECHNICAL SPECIFICATIONS / FICHA TECNICA:

Structure: Sapin massif, multiplis de peuplier (CARB)
Suspension: Sangles élastiques entrecroisées
Garnissage dossier: 100% flocons de mousse polyuréthane 30 kg/m³ et ouate de polyester
Garnissage assise: Mousse polyuréthane Haute Résilience 35 kg/m³
Socle, piétement et profils: Hêtre massif teinté

Structure: Solid fir wood, poplar plywood (CARB)
Suspension: Cross-webbing elastic straps
Back cushion: 100% polyurethane foam flakes 30 kg/m³ and polyester batting
Seat cushion: Polyurethane High Resilience foam 35 kg/m³
Base, legs and sides: Stained solid beech wood

Estructura: Abeto macizo, multilaminado de álamo (CARB)
Suspensión: Cinchas elásticas entrecruzadas
Relleno respaldo: 100% copos de espuma poliuretano 30 kg/m³ y guata de poliéster
Relleno asiento: Espuma poliuretano Alta Resiliencia 35 kg/m³
Zócalo, patas y perfiles: Haya maciza tintada

OBSERVATIONS / OBSERVATIONS / OBSERVACIONES:

- Fabrication Européenne
- Matelas d'assise capitonné
- Modèle disponible dans l'ensemble des revêtements de la collection ROCHE BOBOIS à l'exception du velours Cabaret

- Manufactured in Europe
- Padded seat mattress
- Model available in all exclusive materials from the ROCHE BOBOIS collection with the exception of Cabaret Velvet

- Fabricación europea
- Colchón de asiento capitoné
- Modelo disponible en el conjunto de los revestimientos exclusivos de la colección ROCHE BOBOIS excepto en terciopelo Cabaret

OPTIONS / OPTIONAL / OPCIONES:

- Petits coussins déco: carré 40x40 cm et cale-reins 62x35 cm
- Socle, piétement et profils disponibles dans plusieurs teintes: Castor, Noir, Chêne Gris, Wengé, Anthracite, Noyer foncé, Merisier et Hêtre Naturel
- Confort normal ou ferme

- Small deco cushions: square cushion 40x40 cm and lumbar cushion 62x35 cm
- Base, legs and sides available in several finishes: Castor, Black, Oak Grey, Wenge, Anthracite, dark Walnut, Cherry-wood and Natural Beech-wood
- Standard or firm comfort

- Pequeños cojines de decoración: cuadrados 40x40 cm y riñoneras 62x35 cm
- Zócalo, patas y perfiles disponibles en varios acabados: Castor, Negro, Roble Gris, Wengé, Antracita, Nogal oscuro, Cerezo y Haya
- Confort normal o firme

ESSENTIEL

design Philippe BOUIX

FINITIONS PIETEMENT BOIS / WOODEN LEG FINISH / ACABADO PATAS MADERA

Teinte Castor
Castor stain
Tinte Castor

Teinte Noir
Black stain
Tinte negro

Teinte Chêne Gris
Oak Grey stain
Tinte Roble Gris

Teinte Wengé
Wengé stain
Tinte Wengé

Teinte Anthracite
Anthracite stain
Tinte Antracita

Teinte Noyer foncé
Dark Walnut stain
Tinte Nogal oscuro

Teinte Merisier
Cherry-wood stain
Tinte Cerezo

Teinte Hêtre Naturel
Natural Beech-wood stain
Tinte Haya

ESSENTIEL

rochebobois PARIS

design Philippe BOUIX

X

Canapé 3-4 places
3-4-seat sofà
Sofà 3-4 plazas

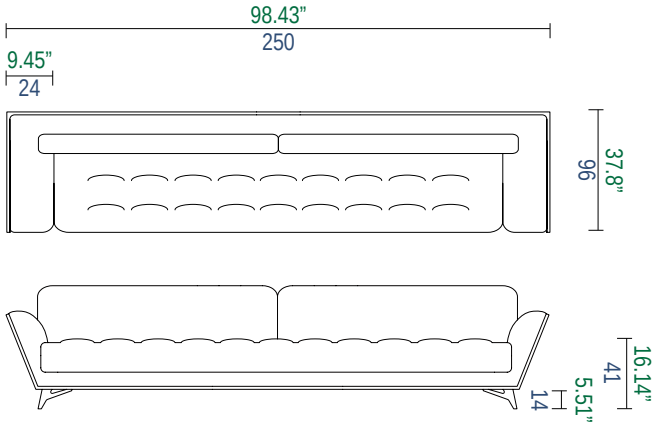

3

Grand Canapé 3 places
Large 3-Seat sofà
Sofà 3-4 plazas

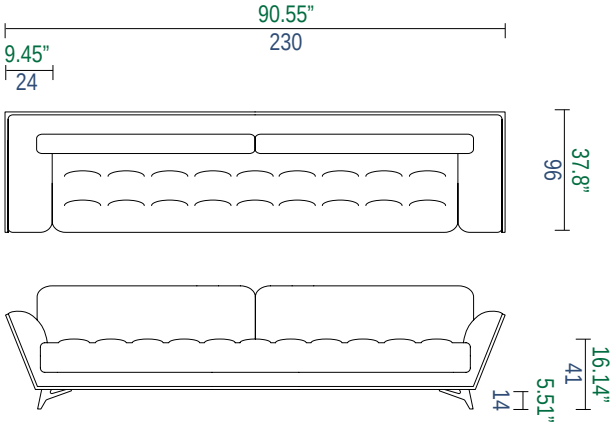

I

Canapé 3 places
3-Seat sofà
Sofà 3 plazas

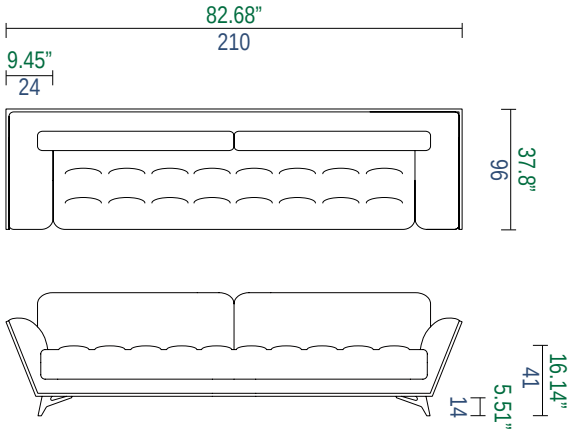

2

Canapé 2 1/2 places
2,5 Seat sofà
Sofà 2 plazas 1/2

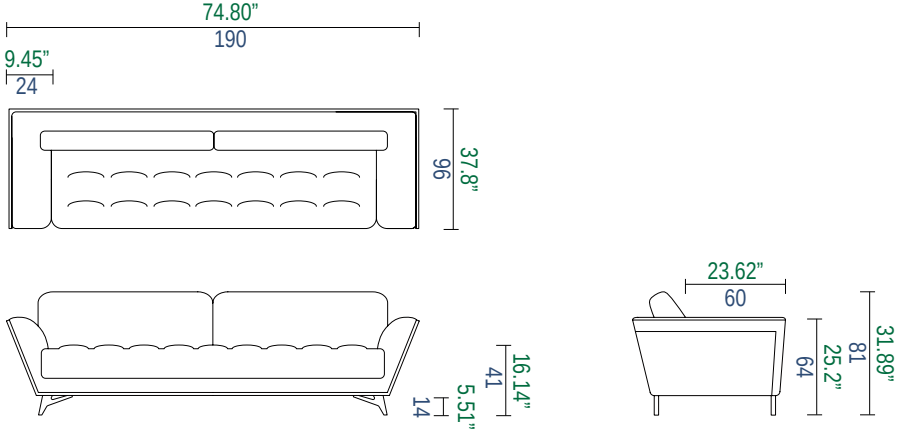

THE34

ESSENTIEL

design Philippe BOUIX

29 Grand Bâtard 3 places acc. Gauche
Large 3-seat 1-arm unit left armrest
Gran Batard 3 plazas apoy. Izquierdo

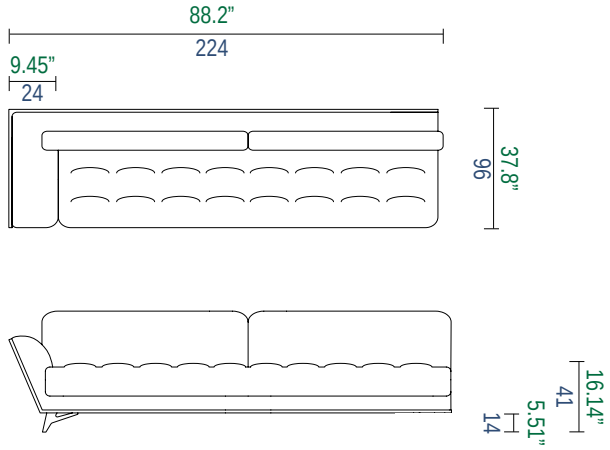

30 Grand Bâtard 3 places acc. Droit
Large 3-seat 1-arm unit right armrest
Gran Batard 3 plazas apoy. Derecho

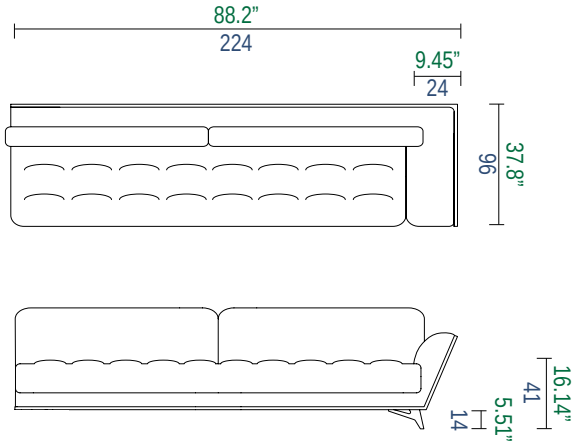

23 Canapé d’angle acc. Gauche
Left Arm Corner Sofa
Sofa Angular apoy. Izquierdo

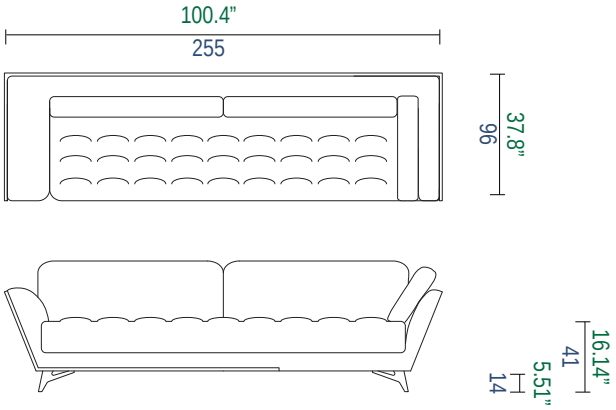

24 Canapé d’angle acc. Droit
Right Arm Corner sofa
Sofa Angular apoy. Derecho

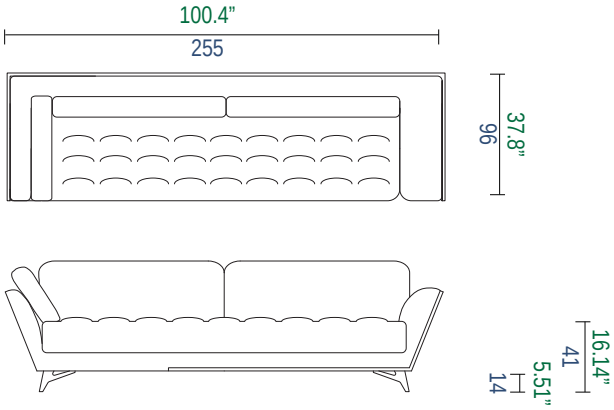

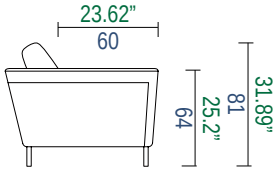

THE34

ESSENTIEL

design Philippe BOUIX

19 Bâtard 3 places acc. Gauche
3-seat 1-arm unit left armrest
Batard 3 plazas apoy. Izquierdo

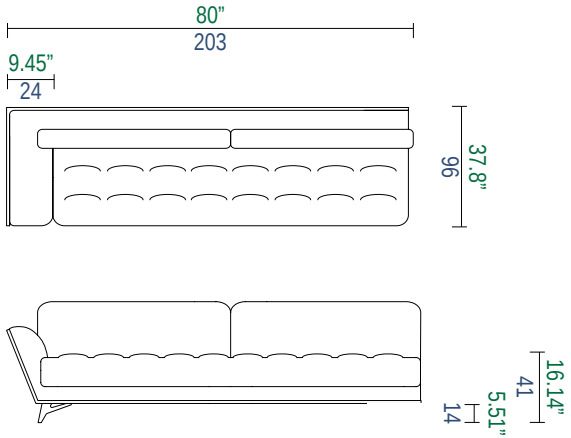

20 Bâtard 3 places acc. Droit
3-seat 1-arm unit right armrest
Batard 3 plazas apoy. Derecho

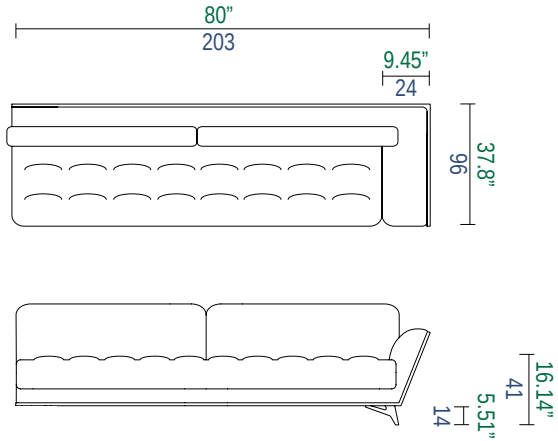

07 Bâtard 2 places 1/2 acc. Gauche
2,5-seat 1-arm unit left armrest
Batard 2 plazas 1/2 apoy. Izquierdo

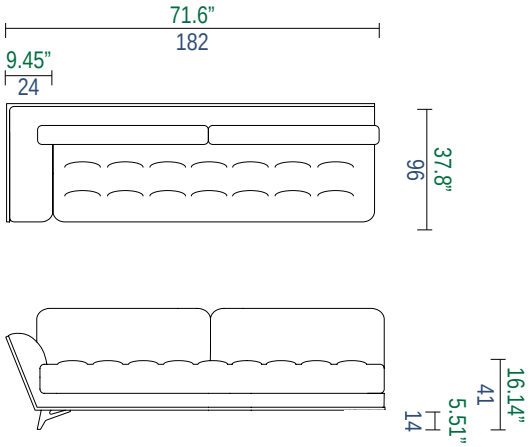

08 Bâtard 2 places 1/2 acc. Droit
2,5-seat 1-arm unit right armrest
Batard 2 plazas 1/2 apoy. Derecho

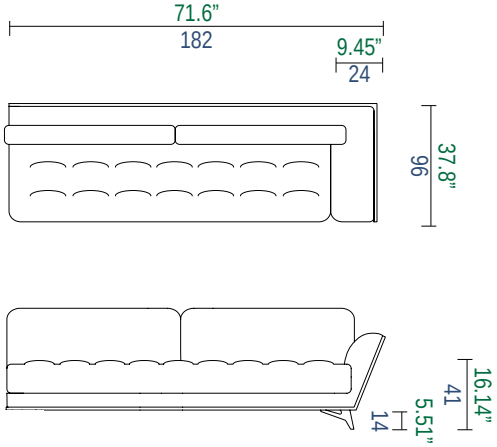

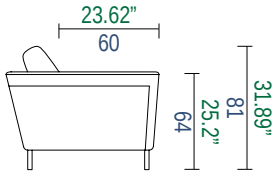

THE34

ESSENTIEL

design Philippe BOUIX

07P

Bâtard 2 places acc. Gauche
2-seat 1-arm unit left armrest
Batard 2 plazas apoy. Izquierdo

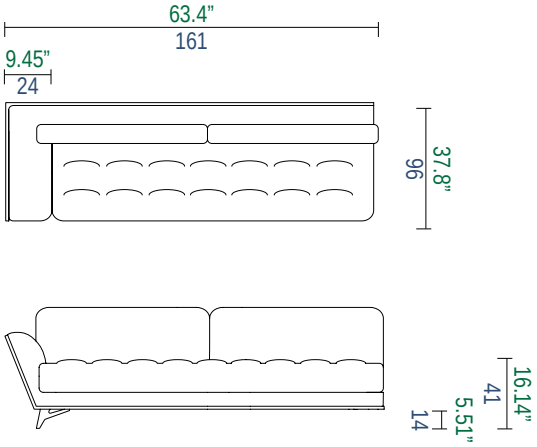

08P

Bâtard 2 places acc. Droit
2-seat 1-arm unit right armrest
Batard 2 plazas apoy. Derecho

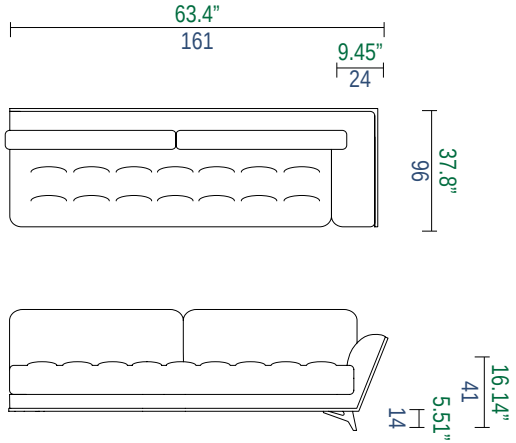

37P

Angle/Méridienne Gauche
Corner/Meridienne Left
Angulo/ Meridienne Izquierdo

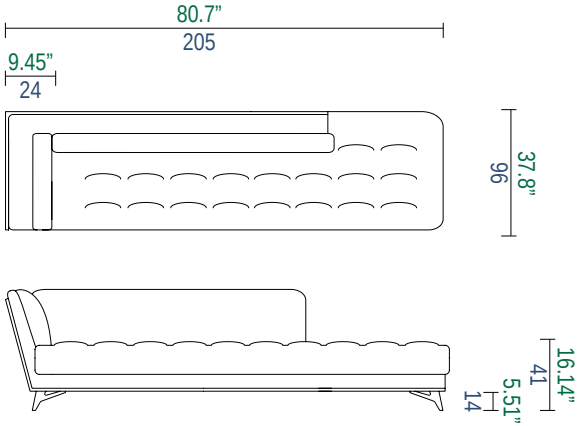

38P

Angle/Méridienne Droite
Corner/Meridienne Right
Angulo/ Meridienne Derecho

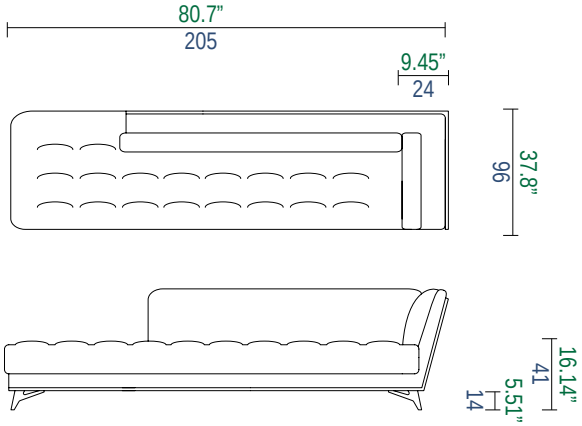

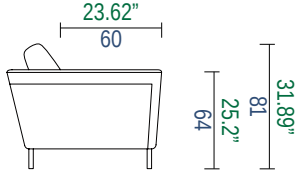

THE34

ESSENTIEL

design Philippe BOUIX

37 Grand Angle/Méridienne Gauche
Large Corner/Meridienne Left
Gran Angulo/ Meridienne Izquierdo

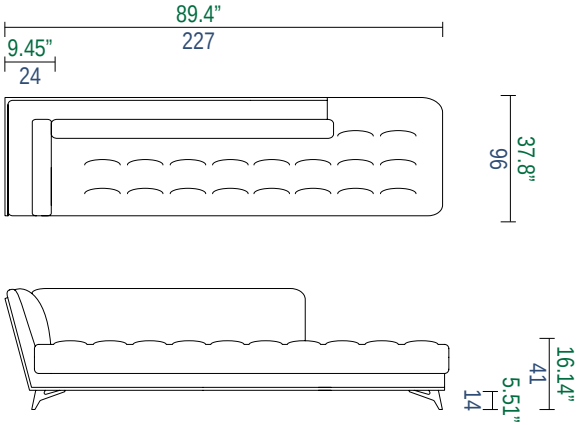

38 Grand Angle/Méridienne Droite
Large Corner/Meridienne Right
Gran Angulo/ Meridienne Derecho

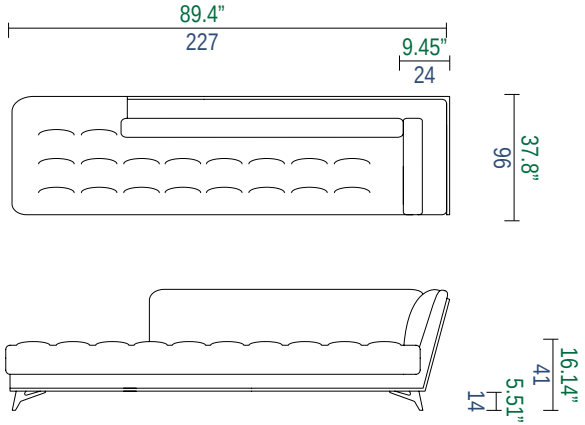

CSX Méridienne Gauche Indépendante
Meridienne Left Independent
Meridienne Izquierda independiente

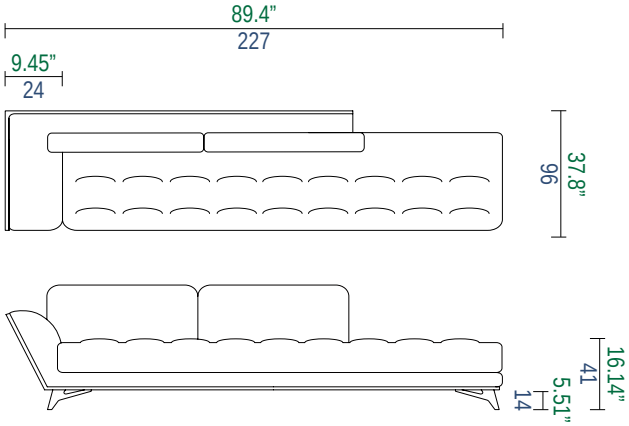

CDX Méridienne Droite Indépendante
Meridienne Right Independent
Meridienne Derecha independiente

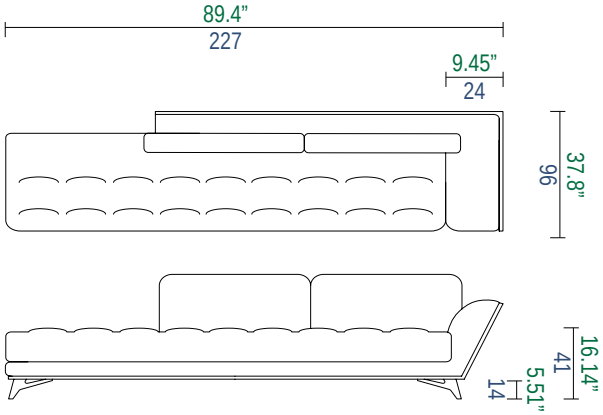

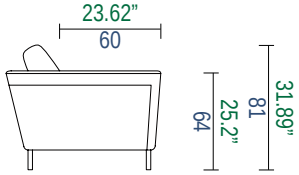

THE34

ESSENTIEL

rochebobois PARIS

design Philippe BOUIX

1 Fauteuil
Armchair
Sillón

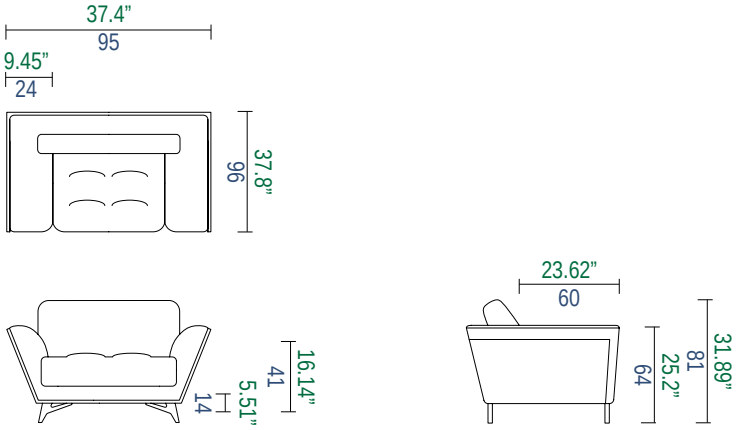

COP Coussin déco carré
Square decorative cushion
Cojin decorativo cuadrado

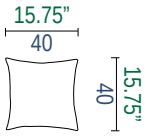

PR Cale-Reins
Lumbar Cushion
Riñonera

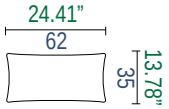

PGR Grand pouf rectangulaire monobloc
Large monobloc rectangular ottoman
Gran Puf rectangular monobloc

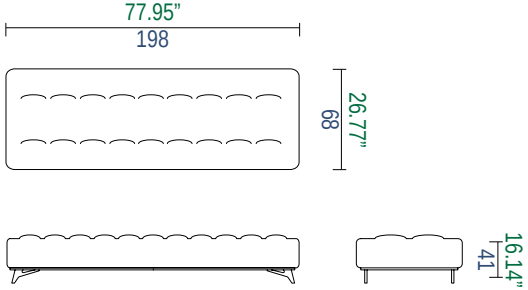

PM Moyen Pouf
Medium ottoman
Puf Medio

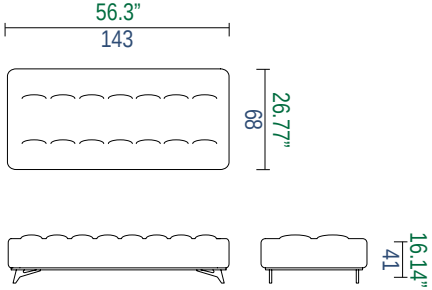

PPI Petit pouf
Small ottoman
Puf Pequeño

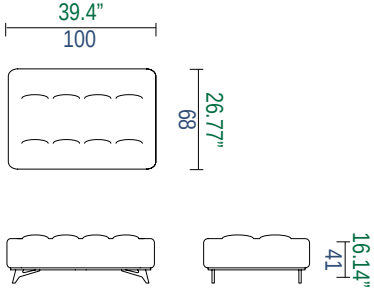

THE34